Art. 81825

DUBO-Profilscheiben für Zylinderschrauben mit Innensechskant

(entspricht keiner anderen Norm)

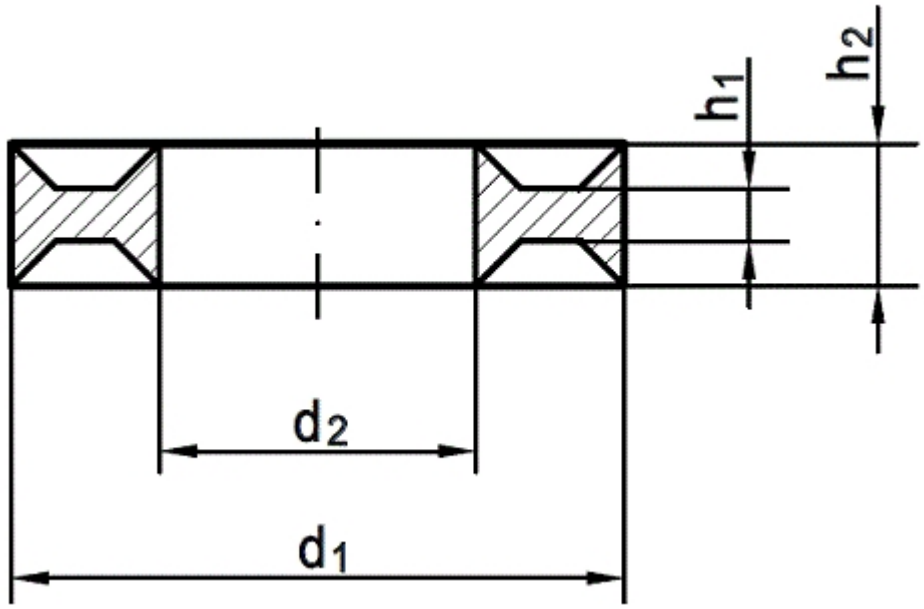

Maße	M 4	M 5	M 6	M 8	M 10	M 12	M 16	M 20		
d1	7,7	9,8	10,5	14	17	19	25	31,5		
d2	4,1	5,15	6,1	8,1	10,2	12,2	16,2	20,2		
h2	2	3	2,5	3,3	3,8	4,4	5,6	6,5		
h1	0,8	2	1	1,5	1,5	2	2	2,5		

DUBO-Profilscheiben für Zylinderschrauben mit Innensechskant

- **Artikelübersicht anzeigen**
- KUNSTSTOFF - naturfarben - DUBO-Profilscheiben für Zylinderschrauben mit Innensechskant

Alle Angaben ohne Gewähr, Irrtümer und Druckfehler vorbehalten. Technische Maße können teilweise umfangreicher als unser Lieferprogramm sein. © Wegertseder GmbH 1984 - 2024. Die kommerzielle Benutzung von Text und Bild ist nur mit vorheriger schriftlicher Zustimmung erlaubt. Bilder und PDF-Dateien enthalten digitale Signaturen, die auch teilweise oder veränderte Entnahme nachvollziehbar machen.

Wegertseder GmbH
Gewerbegebiet Dorfbach 5
D-94496 Ortenburg
GERMANY

Zentral-Telefon: +49(0)8542 / 417-400
Zentral-Telefax: +49(0)8542 / 417-401
Zentral-Mail: info@wegertseder.com
Internet: www.wegertseder.com

Registergericht AG Passau (HRB 6015)
Geschäftsführer Manfred Wegertseder
UST-ID: DE813152138
Steuer-Nr: 153/285/70308 FA Passau